２０１６吹田万博国際ふれあいマラソン　参加申込書

送付先 Address to send entry form and fee by "Genkin Kakitome"

〒564-8550
Suita Shiyakusyo
吹田市役所内
Suita-shi Kenko-Dukuri Suishin Jigyodan
（公財）吹田市健康づくり推進事業団
Suita Bampaku Kokusai Fureai Marathon
吹田万博国際ふれあいマラソン　　係

◎参加申込書は１人１枚必要です。One entry form for each person

☆申込書１枚の場合は 52 円分の切手 Put 52 yen stamp for one person
申込書２枚以上の場合は 82 円分の切手を同封の上申し込んでください。 Put 82 yen stamp for two or more people

例）申込書１枚(1 人で参加)の場合（例えば M）

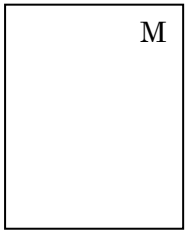

参加申込書１枚と
52 円分の切手を封筒に入れて郵送してください。

例）申込書２枚以上(2 人以上で参加)の場合

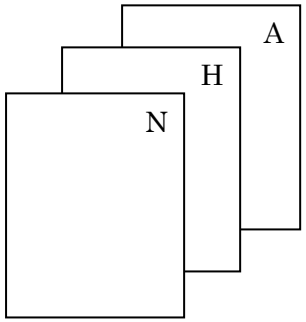

A の申込書　H の申込書　N の申込書の３枚と
82 円分の切手を封筒に入れて郵送してください。

Entry Form　　blank space

参加申込書

※参加申込書は1人1枚
※申し込み受付後の種目の変更はできません
※一度納められた参加費はお返しできません

A～X　Distance

ふりがなFurigana / Name 氏名 ㊞	Gender 男・女	Age 歳	部別	種目 Km

〒□□□－□□□□
住所 Runner's address

日中連絡のつく電話番号	
TEL	主催者は参加者に対し、応急処置以外の責任を負わない事を了解し本人の責任において参加します。

小中学生(A～F)参加者	小学生(C～F)の保護者のみ記入下さい
学校名 A～F Only　学校	保護者として上記の者を参加させることを承認します。会場への引率等は当方で責任をもって行います。
A～F Only　学年　年	平成28年　月　日　C～F Only 保護者氏名　㊞